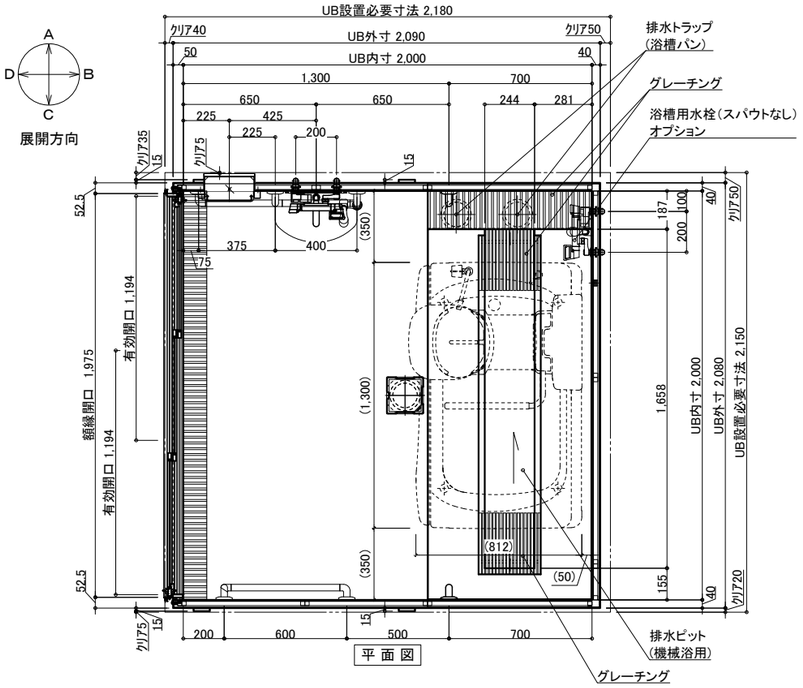

平 面 図

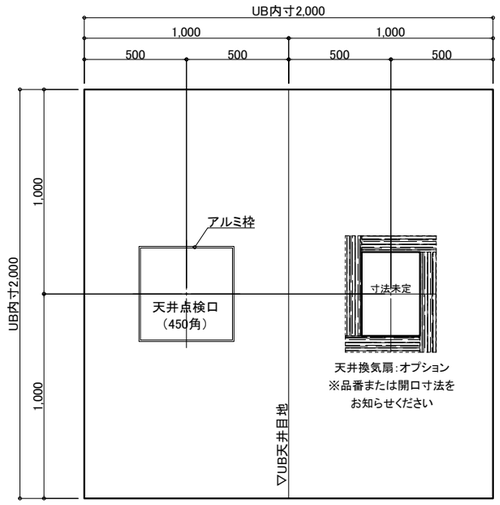

天井伏図

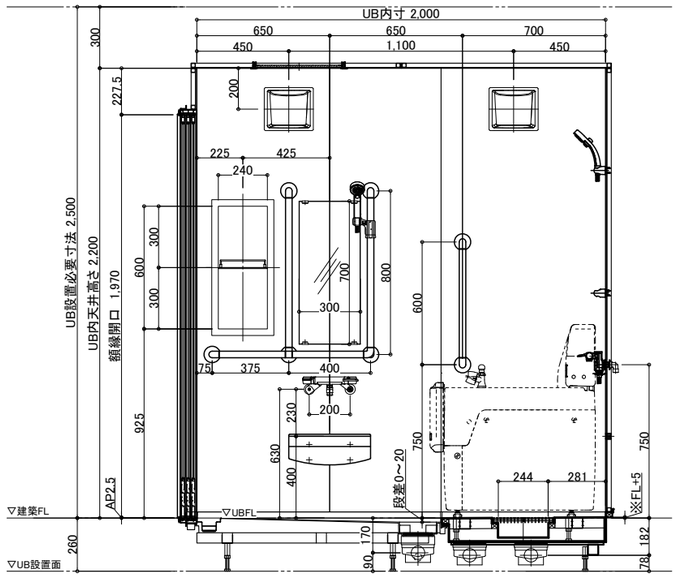

A 面

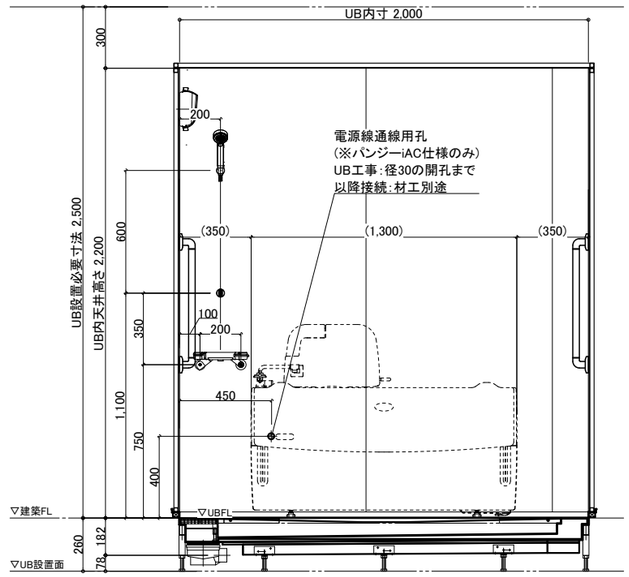

B 面

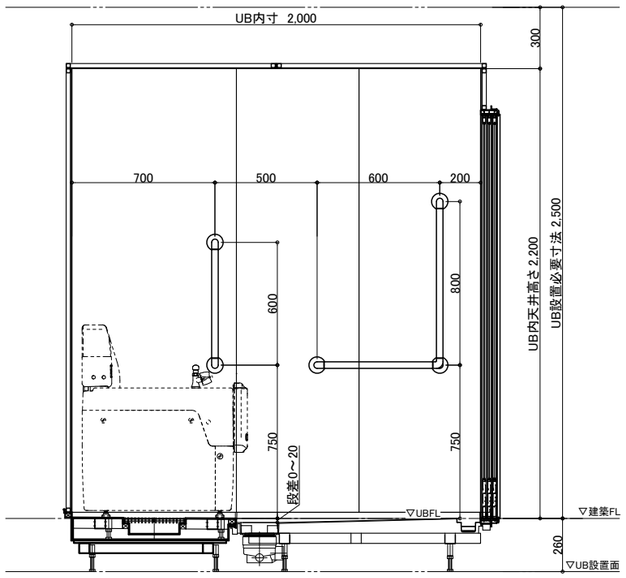

C 面

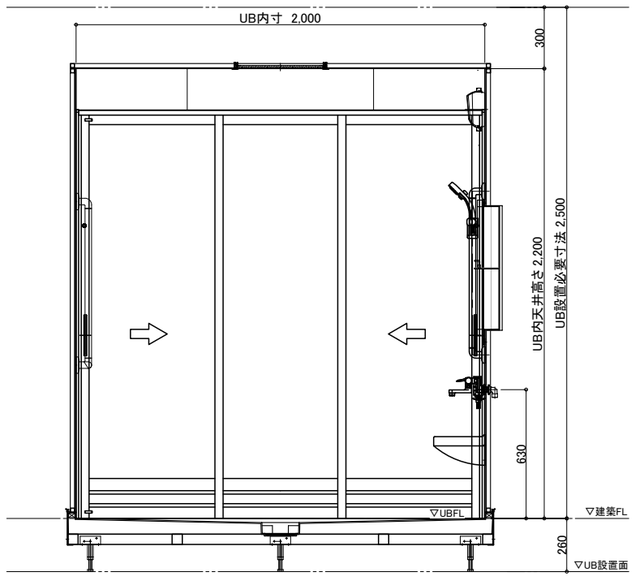

D 面

	名 称	仕 様 (重度化対応)	カラー	数量
本体	浴槽	酒井医療㈱ パンジーi ※材工別途	–	–
	エプロン	–	–	
	壁	スタンダードパネル/ハイグレードパネル	(*)	
	床	FRP	ミディアムグレー/ライトブラウン	
	天井	フラット天井	オフホワイト	
	ドア	3枚引き戸(両開き)有効開口:1194	シルキーホワイト	1
	収納	ニッチ棚	ホワイト/ブラック	1
	照明	LED薄型照明	ー	2
	洗面置き台	樹脂製		1
	鏡	防湿ミラー300*700*t5		1

	名 称	仕 様	カラー	数量
本体	手すり	F型 775*800	ホワイト	1
		I型 600	ホワイト	2
		L型 800*600	ホワイト	1
	ｽﾗｲﾄﾞﾌｯｸ	樹脂製	ホワイト	1
	ﾅｰｽｺｰﾙ加工	UB工事:壁パネル開口まで		*オプション
	窓枠	フリー窓枠	ホワイト	*オプション
給排水	水栓金具	洗い場水栓:サーモスイッチシャワー シャワーホース 2m		1
		–		–
		断熱カバー		1
	給水・給湯管	Rp1/2メネジ止め		
	排水管	塩ビ管 VP50		
換気扇		UB工事:天井パネル開口まで		*オプション

※パンジーi設置

【注意】浴槽給水方法については別途打合せとなります。図面は参考です。
【注意】洗い場パンと浴槽設置面に段差ができるため、トランスファー手すりはご使用できません。

物件名:

介護システムバス
ゆとりけあ
PROVEプルーブ
-重度化対応-
ダイワ化成株式会社

ご手配時の注意事項

◎仕様をご確認の上、受領印と日付の記入をお願いします。
◎ご発注後の仕様変更につきましては、追加費用の発生となります。
◎上記に伴い、納期も変更になりますのでご注意下さい。

受領印

縮尺	1/30 (A3)
日付	2023.03.24
図名	製品図
	SYX-2020C01-L
図番	U900 X601(P)L
	U22_ A__-1

配管系統図／脚位置図

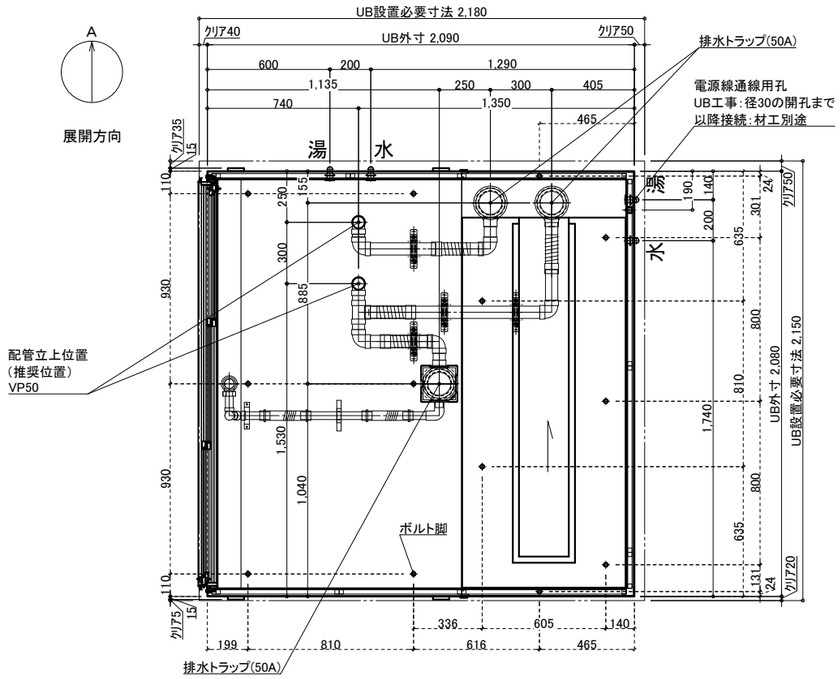

※付属の給水栓エルボ(右図参照)
を管に接続し調整可能な状態で
立ち上げて下さい。

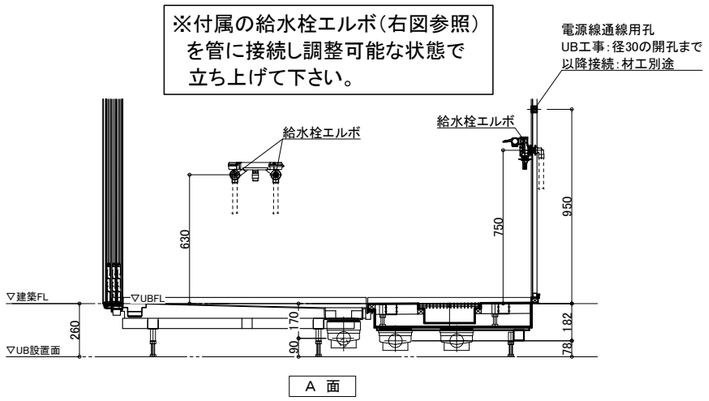

A 面

排水接続

*埋め込み必要
VP50 *2箇所

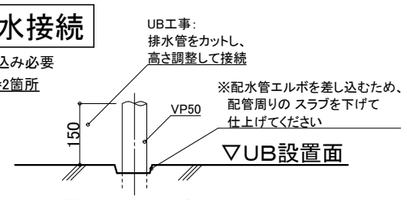

配管立ち上げ例

※排水管立ち上げ位置は指定寸法で立ち上げてください

※排水管立ち上げ位置は防水パン
脚位置より逃げて立ち上げて下さい

3枚引戸

有効開口:1,194
ガラリ開口面積(cm2):325.7

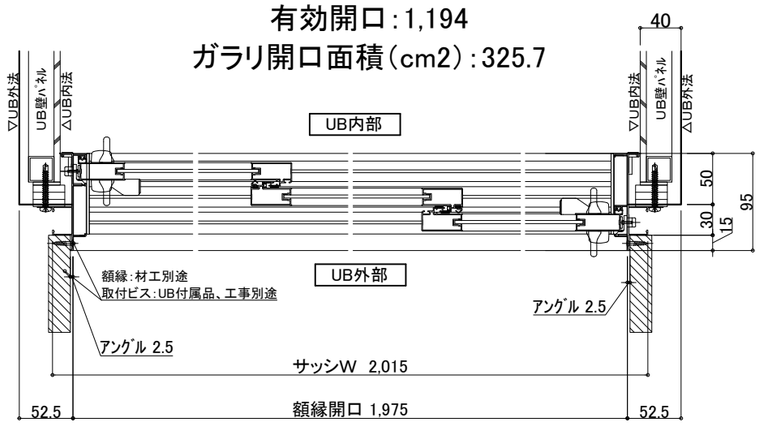

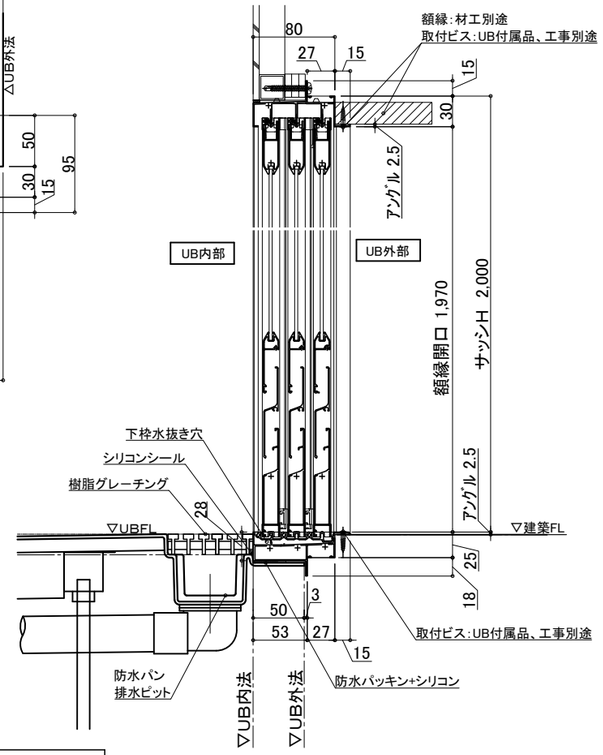

薄型照明

LED薄型照明
MA44S+LED
*2灯

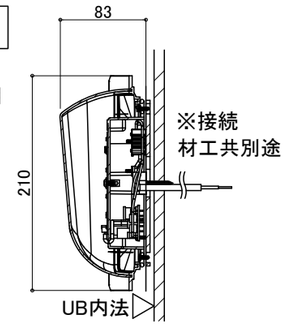

ナースコール

材工別途

設置の場合は位置・開口サイズをお知らせください

UB工事:壁パネル開口まで
以降全て一次側設備・電気工事

給水・給湯接続

■一次側設備工事:
・給水管の立上(※樹脂管推奨)
・給水栓エルボとの事前接続工事

■UB工事:
・UB内へ引込

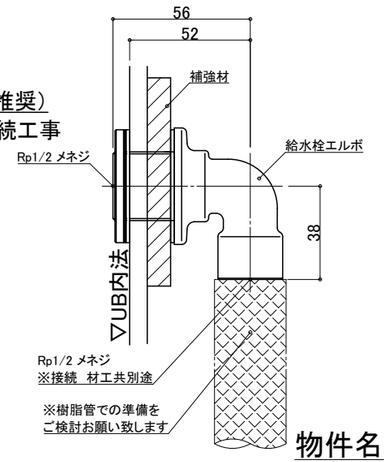

天井換気扇

材工別途(オプションでの用意あり)

メーカー・品番・開口サイズをお知らせください

UB工事:天井パネル開口まで
以降全て一次側設備・電気工事

物件名:

介護システムバス
ゆとりけあ
PROVEプルーブ
-重度化対応-
ダイワ化成株式会社

ご手配時の注意事項
◎仕様をご確認の上、受領印と日付の記入をお願いします。
◎ご発注後の仕様変更につきましては、追加費用の発生となります。
◎上記に伴い、納期も変更になりますのでご注意下さい。

受領印

縮尺		図名	設備図
日付	2023.03.24		SYX-2020C01-L
		図番	U900 X601(P)LS
			U22_ A__S-1

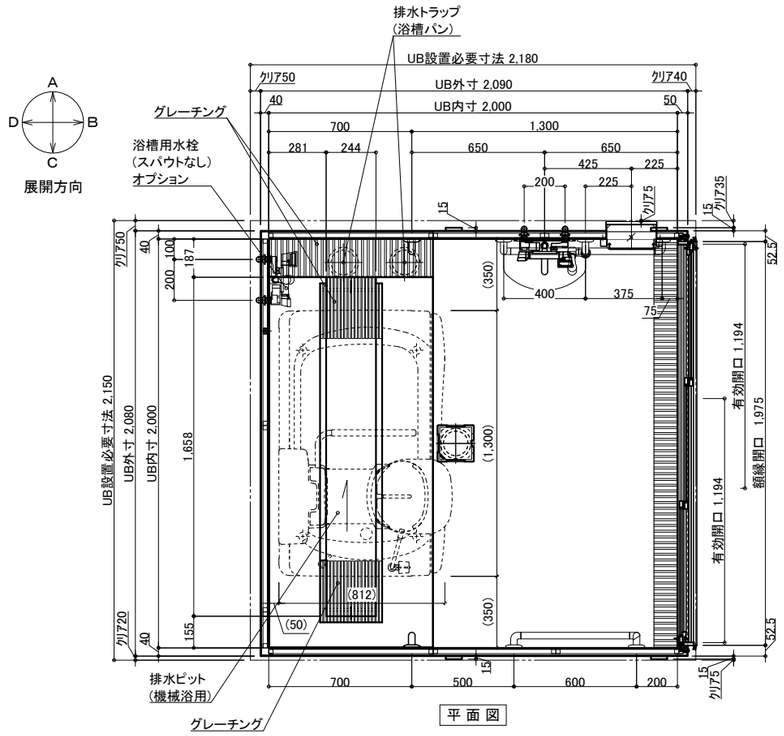

平 面 図

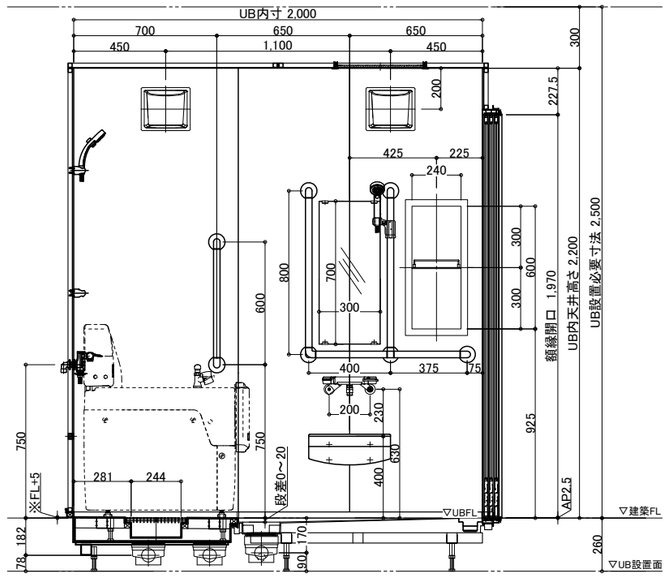

A 面

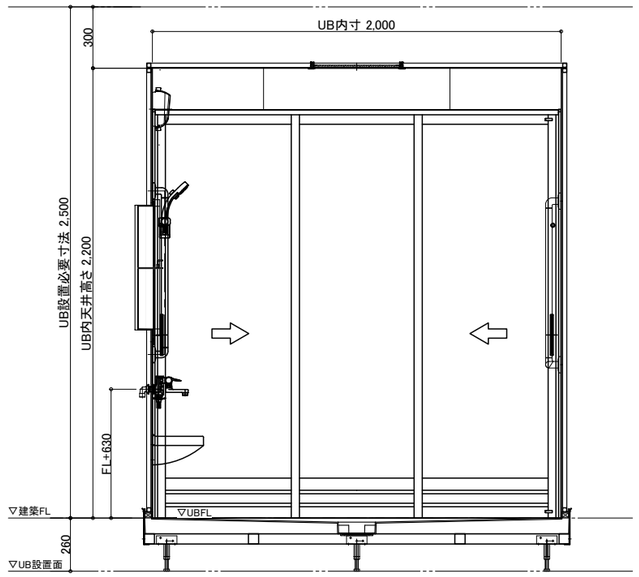

B 面

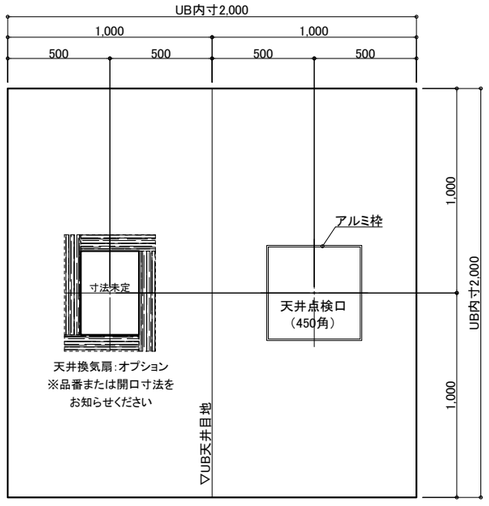

天井伏図

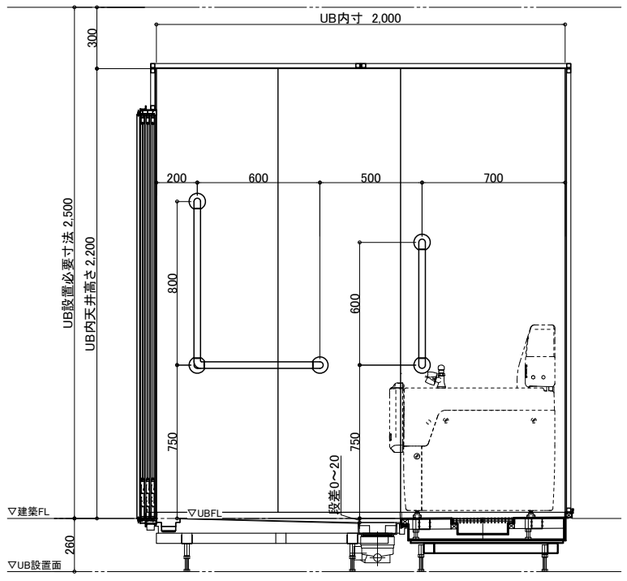

C 面

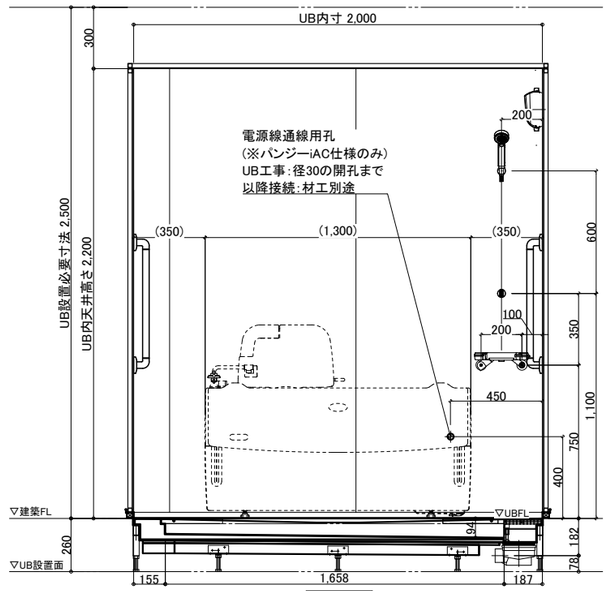

D 面

	名 称	仕 様 (重度化対応)	カラー	数量
本体	浴槽	酒井医療㈱ パンジーi ※材工別途	–	–
	エプロン	–	–	
	壁	スタンダードパネル／ハイグレードパネル	(*)	
	床	FRP	ミディアムグレー／ライトブラウン	
	天井	フラットパネル天井	オフホワイト	
	ドア	3枚引き戸(両開き)有効開口:1194	シルキーホワイト	1
	収納	ニッチ棚	ホワイト／ブラック	1
	照明	LED薄型照明	ー	2
	洗面置き台	樹脂製		1
	鏡	防湿ミラー300*700*t5		1

		名 称	仕 様	カラー	数量
本体	手すり		F型 775*800	ホワイト	1
			I型 600	ホワイト	2
			L型 800*600	ホワイト	1
	スライドフック		樹脂製	ホワイト	1
	ナースコール加工		UB工事:壁パネル開口まで		*オプション
	窓枠		フリー窓枠	ホワイト	*オプション
給排水	水栓金具		洗い場水栓:サーモスイッチシャワー シャワーホース 2m		1
			–		–
			断熱カバー		1
	給水・給湯管		Rp1/2メネジ止め		
	排水管		塩ビ管 VP50		
換気扇			UB工事:天井パネル開口まで		*オプション

※パンジーi設置

【注意】浴槽給水方法については別途打合せとなります。図面は参考です。
【注意】洗い場パンと浴槽設置面に段差ができるため、トランスファー手すりはご使用できません。

物件名:

介護システムバス
ゆとりけあ
PROVEグループ
-重度化対応-
ダイワ化成株式会社

ご手配時の注意事項

◎仕様をご確認の上、受領印と日付の記入をお願いします。
◎ご発注後の仕様変更につきましては、追加費用の発生となります。
◎上記に伴い、納期も変更になりますのでご注意下さい。

受領印

縮尺	1/30 (A3)
日付	2023.03.24
図名	製品図
	SYX-2020C01-R
	U900 X601(P)R
図番	U22_ A__-1

配管系統図／脚位置図

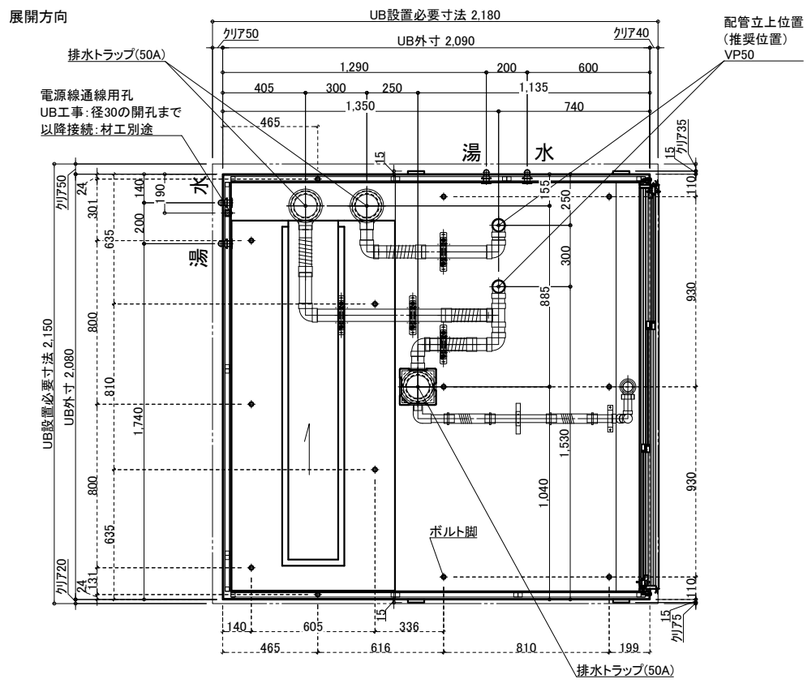

※付属の給水栓エルボ(右図参照)
を管に接続し調整可能な状態で
立ち上げて下さい。

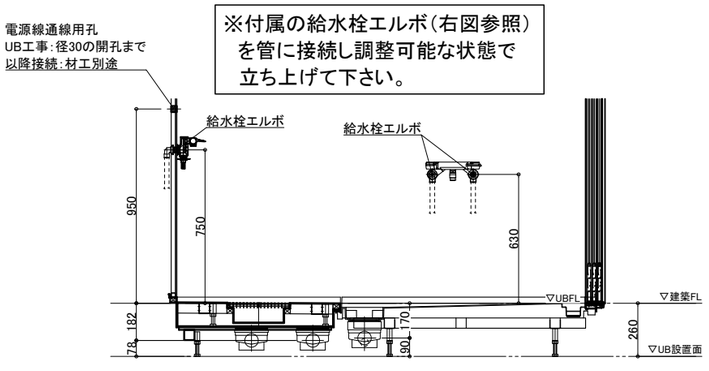

A 面

排水接続

*埋め込み必要
VP50 *2箇所

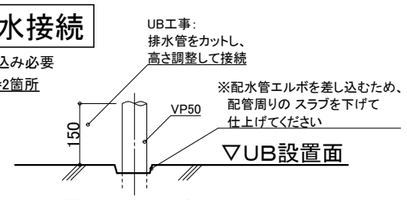

配管立ち上げ例

※排水管立ち上げ位置は指定寸法で立ち上げてください

※排水管立ち上げ位置は防水パン
脚位置より逃げて立ち上げて下さい

3枚引戸

有効開口:1,194
ガラリ開口面積(cm2):325.7

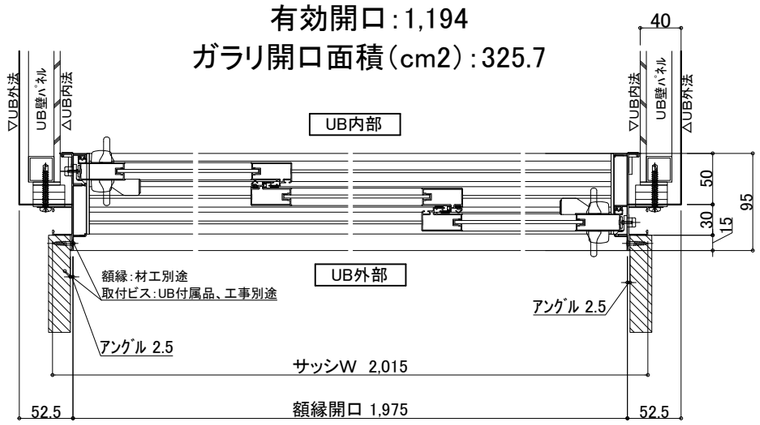

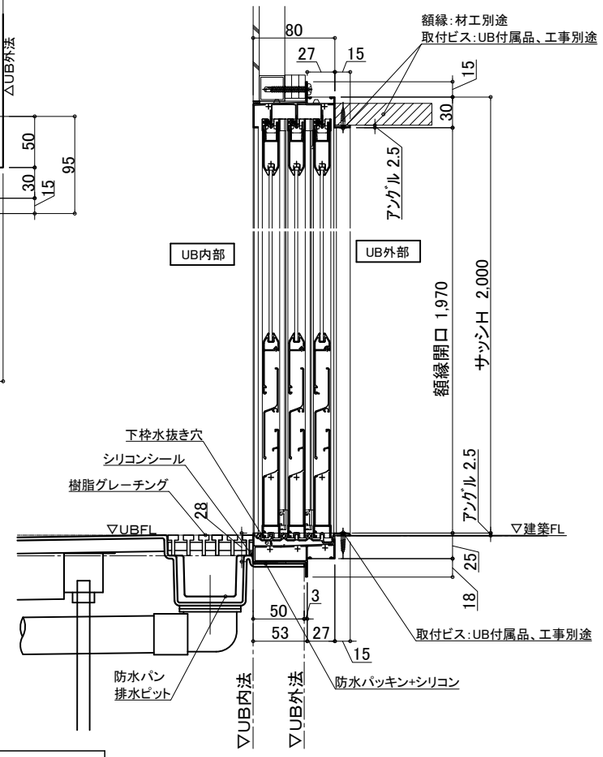

薄型照明

LED薄型照明
MA44S+LED
*2灯

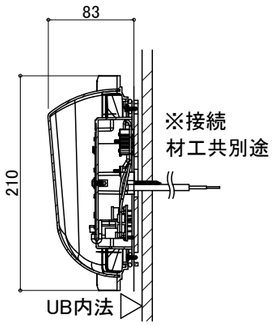

ナースコール

材工別途

設置の場合は位置・開口サイズをお知らせください

UB工事:壁パネル開口まで
以降全て一次側設備・電気工事

給水・給湯接続

■一次側設備工事:
・給水管の立上(※樹脂管推奨)
・給水栓エルボとの事前接続工事

■UB工事:
・UB内へ引込

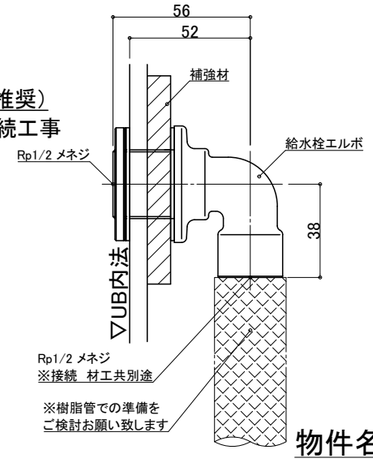

天井換気扇

材工別途(オプションでの用意あり)

メーカー・品番・開口サイズをお知らせください

UB工事:天井パネル開口まで
以降全て一次側設備・電気工事

物件名:

介護システムバス
ゆとりけあ
PROVEプルーブ
-重度化対応-
ダイワ化成株式会社

ご手配時の注意事項
◎仕様をご確認の上、受領印と日付の記入をお願いします。
◎ご発注後の仕様変更につきましては、追加費用の発生となります。
◎上記に伴い、納期も変更になりますのでご注意下さい。

受領印

縮尺
日付 2023.03.24

図名 設備図
SYX-2020C01-R
図番 U900 X601(P)RS
U22_ A__S-1